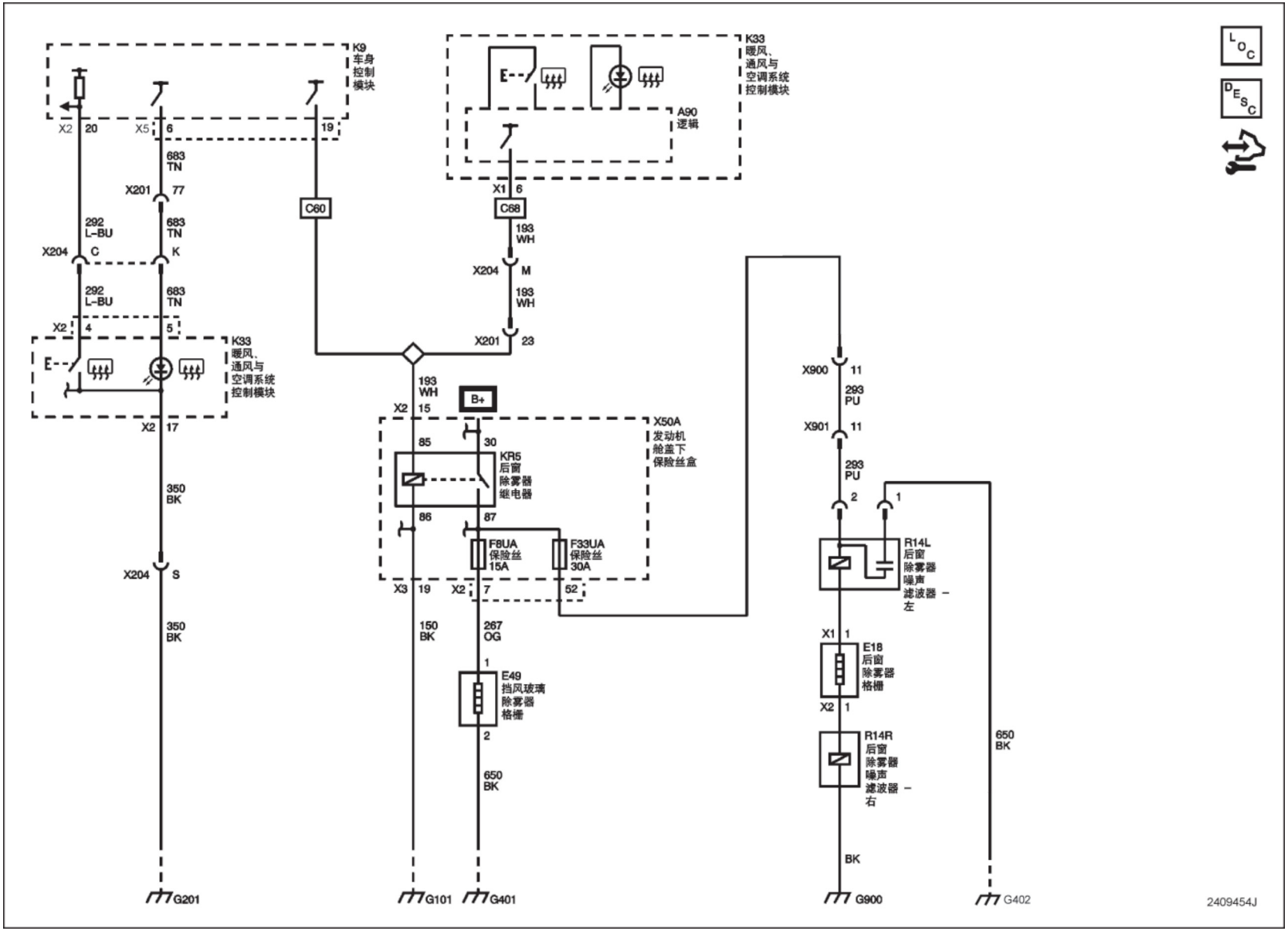
K9
车身
控制
模块
X2
20
X5
6
19
683
TN
X201
77
C60
292
L-BU
X204
C
K
683
TN
292
L-BU
683
TN
X2
4
5
K33
暖风、
通风与
空调系统
控制模块
X2
17
350
BK
X204
S
350
BK
G201
K33
暖风、
通风与
空调系统
控制模块
A90
逻辑
X1
6
C68
193
WH
X204
M
193
WH
X201
23
193
WH
B+
X2
15
X50A
发动机
舱盖下
保险丝盒
85
30
KR5
后窗
除雾器
继电器
86
87
F8UA
保险丝
15A
F33UA
保险丝
30A
X3
19
X2
7
52
150
BK
267
OG
1
E49
挡风玻璃
除雾器
格栅
2
650
BK
G101
G401
X900
11
293
PU
X901
11
293
PU
2
1
R14L
后窗
除雾器
噪声
滤波器 –
左
X1
1
E18
后窗
除雾器
格栅
X2
1
R14R
后窗
除雾器
噪声
滤波器 –
右
BK
G900
650
BK
G402
2409454J